FEUILLE INSTRUCTIONS

ENSEMBLE CYLINDRE HYDRAULIQUE POUR DÉFLECTEUR DE CHUTE

APPLICATION

Souffleuses à neige SBG1084 et SBG1094.

INSTALLATION

1. **Figure 1:** Retirer un anneau de retenue (items 1-4) de chaque goupille du cylindre (items 2-3) et retirer les goupilles. Placer les sorties hydrauliques dans la position illustrée à la **figure 12** et attacher la base du cylindre (item 6) à la base de la chute (item 5) et la section coulissante au déflecteur avec les goupilles et les anneaux de retenue (items 1-2-3-4).
2. **Figure 2:** Fixer le support de boyau (item 9) sur la plaque supérieure du trois points avec deux boulons à bride rainuré 3/8"NC x 1 1/4"lg (item 10) et deux écrous à bride rainuré 3/8"NC (item 11).
3. **Figure 2:** Brancher l'extrémité 3/8" de chaque boyau (item 2) au cylindre (item 1) et installer un accouplement rapide avec capuchon (items 6-7) à l'autre extrémité des boyaux.
4. **Figure 2:** Fixer les boyaux sur le support de boyau avec la crampe à boyaux, un boulon 3/8" NC x 1 1/2" lg et un écrou à bague de nylon 3/8" NC (items 4-3-5)
5. **Figure 2:** Attacher les boyaux avec des attaches de nylon (item 8) aux endroits nécessaires. S'assurer de laisser suffisamment de jeu aux boyaux pour permettre une rotation complète de la chute.

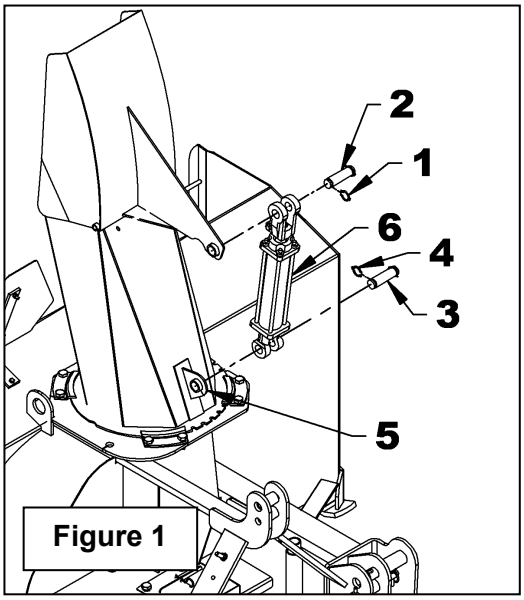

Figure 1

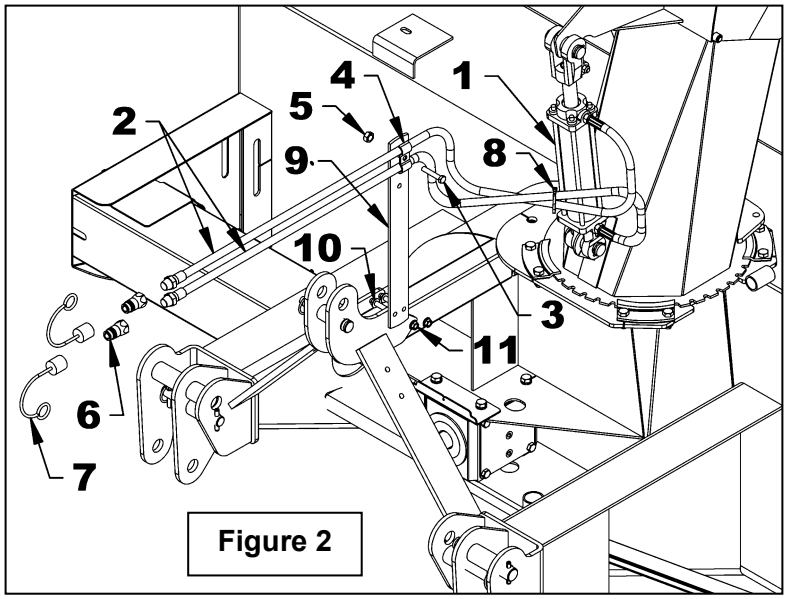

Figure 2

FEUILLE INSTRUCTIONS

ENSEMBLE CYLINDRE HYDRAULIQUE POUR DÉFLECTEUR DE CHUTE
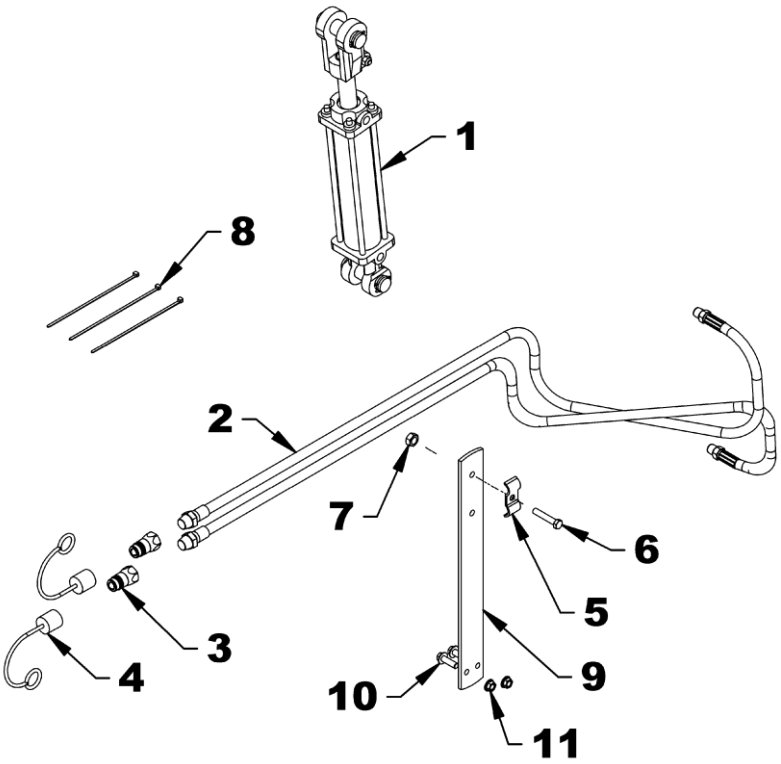
RÉF.	DESCRIPTION	QTÉ	# PIÈCE
1	Cylindre 2" X 8" inc. goupilles	1	3900022
	Ensemble de joints d'étanchéité	1	3900205
2	Boyau 3/8" x 108" lg 3/8" NPT RM x 1/2" NPT RM	2	3700145
3	Accouplement rapide 1/2" NPT mâle	2	656480
4	Capuchon pour accouplement mâle	2	664898
5	Crampe à boyaux	1	660440
6	Boulon 3/8" NC x 1 1/2" lg Plaqué	1	0100042
7	Écrou à bague de nylon 3/8" NC Plaqué	1	1100006
8	Attache de nylon 8" x 4.8 mm noir	3	2100003
9	Support de boyau	1	669031
10	Boulon bride rainuré 3/8"NC x 1 1/4"lg gr5 Plaqué	2	0900035
11	Écrou à bride rainuré 3/8"NC Plaqué	2	0200079